Nya Sprinter

Mercedes-Benz

Vans. Born to run.

Den här bilen är så flexibel att du enkelt hittar helt rätt för just dina transportuppdrag, och den är så snygg att det inte råder någon tvekan om att det handlar om nya Sprinter. Flera fordonsversioner och ett stort utbud av utrustning skapar förutsättningar för ekonomiska grundutrustade bilar – till exempel med framhjulsdrift. Du kan också få skåpbilar och flakbilar som är exakt anpassade efter uppdragstypen eller en Tourer med representativt och elegant passagerarutrymme.

Det innebär flera fördelar för dig. Bilarna som nu kan beställas med framhjulsdrift har till exempel ett förmånligt ingångspris, extra nyttolast och lägre lastkant jämfört med bilar med bakhjulsdrift. Som förare har man nytta av det intelligenta manöver- och indikeringskonceptet samt det moduluppbyggda förvaringskonceptet som kan anpassas efter uppdragstypen, precis som utbudet av multimedie- och hjälpsystem. Förutom alla nyheter har vi förstås behållit de bästa egenskaperna. Till exempel kan många beprövade på- och ombyggnader fortfarande användas utan större ändringar.

Med innovationskraft och över 20 års erfarenhet visar Sprinter återigen vägen som framtidsinriktad, effektiv och tillförlitlig mobilitetslösning som hjälper ditt företag till framgång.

Mercedes-Benz Vans. Born to run.

Endast för dig:

Nya Sprinter

Redan visuellt är nya Sprinter något alldeles extra – designen följer det moderna Mercedes-Benz Design-konceptet ”sensual purity”. Även förarplatsen har fått ett nytt utseende och imponerar med såväl högklassig design som praktiska funktioner, till exempel ett smart, moduluppbyggt förvaringskoncept och KEYLESS-START.

Takklimatanläggning med hög kapacitet (tillval) skämmer bort dina passagerare i Tourer med en behaglig temperering. Passagerarutrymmet är helt inklätt och som tillval finns ett förvaringsfack för smartphones med usb-laddning till varje sätesrad.

Lastutrymmet i skåpbilen övertygar också med praktiska tillval som invändig taklasthållare[1], viktoptimerat golv i kompositmaterial, hjulhus med lastmöjligheter och pallstöd i skjutdörrens fotsteg som stabiliserar godset vid exempelvis kurvkörning och skapar förutsättningar för en mer effektiv fixering.

Välj mellan drivningsvarianterna framhjuls-, bakhjuls- och fyrhjulsdrift[2] beroende på bilens användningsprofil och önskade köregenskaper. Växlingen sker antingen manuellt med den 6-växlade manuella växellådan[3] eller automatiskt med 7G-TRONIC PLUS resp. automatväxellådan 9G-TRONIC[4] som är unik i segmentet.

[1] Den invändiga taklasthållaren kommer att finnas tillgänglig preliminärt fr.o.m. det andra kvartalet 2018. [2] Fyrhjulsdriften kommer att finnas tillgänglig preliminärt fr.o.m. det fjärde kvartalet 2018. [3] Grundutförandets 6-växlade manuella växellåda i komb. med V6-dieselmotorn OM642 kommer att finnas tillgänglig preliminärt fr.o.m. det fjärde kvartalet 2018. [4] Endast i komb. med framhjulsdrift.

Inte bara en snygg

utsida

Den perfekta looken

Designkonceptet ”sensual purity”, sinnlig klarhet, har blivit en stor framgång för Mercedes-Benz personbilar och finns nu även hos Sprinter. Det är ju ingen nackdel att se bra ut när man utför sitt arbete. Konceptet omfattar en tilltalande, modern och klar design av ytorna. Höjdpunkterna hos den harmoniska bilen är den karakteristiska fronten med stor, central Mercedes-stjärna och den svepande sidolinjen med ytor som går ihop sömlöst. Tack vare den moderna utformningen har man även kunnat förbättra bilens luftmotstånd, vilket också kan minska bränsleförbrukningen.

Om du vill göra bilens design mer individuell kan du välja till bland annat LED-strålkastare med tillhörande bakljus delvis i LED-teknik, kromad kylargrill, lättmetallfälgar samt stötfångare och monteringsdelar lackerade i bilens kulör. Dessutom finns ett stort utbud av lacker och speciallacker. Allt detta ger möjlighet till en fordonsdesign som i stor utsträckning kan anpassas efter individuella önskemål och för att passa just ditt företag perfekt.

De standard- och metalliclacker[1] som visas här utgör bara ett litet urval av de färger som din Sprinter kan levereras i. Ytterligare över 200 kulörer finns att välja bland i vårt utbud av speciallacker.

[1] Tillval.

En interiör att trivas och arbeta i

Det har alltid varit något speciellt med att stiga in i en Sprinter. Den helt nyutformade interiören har en perfekt balans mellan praktiska funktioner och högklassig design. Här finns ett stort utbud av utrustning att välja bland så att bilen kan anpassas helt efter uppdragstyp och individuella behov.

Utbudet för kommunikation och underhållning omfattar till exempel smartphone-hållare, Mercedes-Benz ljudsystem med usb-uttag och Bluetooth®, multimediesystem med stor pekskärm med hög upplösning, snabb navigation på hårddisk med 3D-kartvisning och integration av smartphone. För att temperaturen alltid ska kännas behaglig kan du allt efter önskemål om komfort och klimatförhållanden välja mellan en halvautomatisk eller helautomatisk klimat-anläggning. Till passagerarutrymmet finns tre olika takklimatanläggningar som tillval, bland annat en anläggning med extra hög kapacitet. Även förvaringskonceptet har reviderats och är numera moduluppbyggt. Det innebär att t.ex. förvaringsfack kan förses med ett lock eller med dryckeshållare om du önskar. Utan radio eller multimediesystem finns ett stort förvaringsfack och två DIN-fack i mittkonsolen, vilket underlättar arbetet och skapar ordning och reda vid förararbetsplatsen.

De här och många fler utrustningsmöjligheter erbjuder allt du kan önska för att förare och passagerare ska trivas i Sprinter.

Flexibla alternativ för speciella transportuppdrag

Framhjuls-, bakhjuls- eller fyrhjulsdrift[1] – med de tre drivningsvarianterna till Sprinter finns rätt drivning för så gott som alla transportuppdrag och körprofiler.

Fördelarna med framhjulsdriften är bland annat det utmärkta greppet när bilen är lätt lastad, den stora lastutrymmesvolymen, den höga maxlasten och den låga lastkanten. Exklusivt för denna drivningsvariant kan du beställa den nya automatväxellådan 9G-TRONIC.

Med bakhjulsdrift förbättrar åtskillnaden mellan drivning och styrning åkkomforten och optimerar vänddiametern. Köregenskaperna blir mer dynamiska, särskilt med de effektstarkare motortyperna på 120 kW[2] och 140 kW[3]. Även vid släpvagnskörning är bakhjulsdrift en fördel.

Den inkopplingsbara fyrhjulsdriften[1] 4 x 4 förbättrar greppet särskilt vid dåliga väder- eller vägförhållanden och höjer därmed körsäkerheten och kördynamiken. För extra krävande uppdrag finns dessutom en växellådsutväxling. För första gången kan även Sprinter med fyrhjulsdrift[1] beställas med automatväxellådan 7G-TRONIC PLUS som ger utmärkt växlingskomfort och hög bränsleeffektivitet.

[1] Fyrhjulsdrift kommer att finnas tillgängligt preliminärt fr.o.m. det fjärde kvartalet 2018. [2] Sprinter Skåpbil med lastbilsregistrering: Bränsleförbrukning stad/landsväg/blandad körning: 7,4–9,2/6,6–7,7/7,6–8,0 l/100 km; CO_2-utsläpp blandad körning: 199–210 g/km. Sprinter Tourer med personbilsregistrering: Bränsleförbrukning stad/landsväg/blandad körning: 8,6/6,2/7,1 l/100 km; CO_2-utsläpp: blandad körning 186 g/km; energiklass: B. Sprinter Flak med lastbilsregistrering: Bränsleförbrukning stad/landsväg/blandad körning: 8,8–9,6/6,6–7,6/7,6–8,3 l/100 km; CO_2-utsläpp blandad körning: 199–219 g/km. Angivna förbrukningsvärden gäller endast grundutförandets 6-växlade manuella växellåda utan fyrhjulsdrift. Fyrhjulsdrift kommer att finnas tillgängligt preliminärt fr.o.m. det fjärde kvartalet 2018. De faktiska förbrukningsvärdena är bl.a. beroende av bilens vikt och vald utrustning. [3] Sprinter Skåpbil med lastbilsregistrering: Bränsleförbrukning stad/landsväg/blandad körning: 10,5–10,6/8,9–9,0/9,5–9,6 l/100 km; CO_2-utsläpp blandad körning: 249–252 g/km. Sprinter Tourer med personbilsregistrering: Bränsleförbrukning stad/landsväg/blandad körning: 9,4/7,5/8,2 l/100 km; CO_2-utsläpp: blandad körning 214 g/km; energiklass: C. Sprinter Flak med lastbilsregistrering: Bränsleförbrukning stad/landsväg/blandad körning: 10,5–10,6/8,9–9,0/9,5–9,6 l/100 km; CO_2-utsläpp blandad körning: 249–252 g/km. Angivna förbrukningsvärden gäller endast automatväxellådan (tillval) utan fyrhjulsdrift. Fyrhjulsdrift kommer att finnas tillgängligt preliminärt fr.o.m. det fjärde kvartalet 2018. Grundutförandets 6-växlade manuella växellåda i komb. med V6-dieselmotorn OM642 kommer att finnas tillgänglig preliminärt fr.o.m. fjärde kvartalet 2018. De faktiska förbrukningsvärdena är bl.a. beroende av bilens vikt och vald utrustning. Angivna värden har tagits fram enligt föreskriven mätmetod (enligt direktiv (EG) nr 715/2007 och 595/2009 i dess gällande lydelse). Observera: De angivna värdena avser inte ett specifikt fordon och är inte en del av erbjudandet, utan ska enbart användas för jämförelse med andra fordon. Samtliga värden gäller bil i grundversion. Högre utrustningsnivå, framför allt däckdimensioner, och eventuell svensk standardutrustning ger högre bränsleförbrukning och koldioxidutsläpp. Fordonsindividuella uppgifter om avgascertifieringsvärden och koldioxidutsläpp finns på Konsumentverkets webbtjänst www.bilsvar.se. CO_2-utsläpp som uppstår under produktion och transport av bränslet resp. andra energikällor tas ej med vid fastställandet av CO_2-utsläppet enligt direktiv 1999/94/EG.

Funktioner och komfort

Under körning underlättar förvaringsfacken med lock på båda sidor av instrumentpanelen genom säker förvaring av surfplattor, dokument, nycklar, plånbok eller andra prylar.

Viktiga föremål förvarar du i det lättåtkomliga, låsbara facket i förvaringsutrymmet till vänster över vindrutan.

De elektriskt infällbara ytterbackspeglarna skyddas bättre mot skador vid trånga in- och utfarter eller under parkering om de är infällda.

Den elektriskt inställbara förarstolen kan anpassas efter individuella behov med en knapptryckning och uppfyller tack vare sin goda ergonomi kraven i den tyska föreningen AGR (kampanj för friskare ryggar).

Starta motorn med en knapptryckning: Körbefogenhetssystemet KEYLESS-START gör att du kan starta motorn enbart genom att trycka på start/stopp-knappen i tändningslåset.

Den eldrivna parkeringsbromsen manövreras enkelt och smidigt med en knapptryckning. Eftersom parkeringsbromsspaken utgår förbättras genomgången i bilen.

Funktioner och komfort

Taklasthållaren[1] i lastutrymmet skyddar godset bättre mot nedsmutsning och stöld jämfört med utvändiga takräcken.

Hjulhusens träinlädnad gör det enklare att placera godset i lastutrymmet och skyddar plåten mot skador.

De båda LED-ljuslisterna under taket lyser upp lastutrymmet utan onödig skuggning, vilket förbättrar sikten vid i- och urlastning.

Pallstödet i skjutdörrens fotsteg stabiliserar godset vid dörren och är särskilt praktiskt vid transport av eurolastpallar eller pallburar.

Det viktoptimerade golvet i kompositmaterial gör lastutrymmet mer användbart och lättskött med sin plana yta, samtidigt som det är ca 18,5 kg lättare jämfört med trägolvet[2].

På multifunktionsboxen har föraren eller passageraren en praktisk arbetsplats med integrerad surfplattehållare[3] för att sköta kontors- och skrivarbete vid förarplatsen.

[1] Den invändiga taklasthållaren kommer att finnas tillgänglig preliminärt fr.o.m. det andra kvartalet 2018. [2] Jämfört med trägolvet i version extralång. [3] Surfplattehållaren kan endast köpas genom Mercedes-Benz Accessories.

Takklimatanläggningen med hög kapacitet kompletterar klimatanläggningen fram med 11 kW extra kyleffekt och sörjer för högsta klimatkomfort i passagerarutrymmet, särskilt under varma sommardagar.

Invändig inklädnad ”Lyx” med usb-laddningsfunktion och smartphone-förvaring skänker en exklusiv känsla åt passagerarutrymmet och förbättrar dessutom ljud- och värmeisoleringen.

Bakdörrarna är helt klädda med kompositmaterial på insidan, vilket ger en snygg och representativ stil åt passagerar- resp. lastutrymmet.

Höger skjutdörr med heltäckande panel i kompositmaterial ger en mer exklusiv känsla åt passagerar- resp. lastutrymmet.

Om du vill skämma bort dina passagerare lite extra finns stolarna för de tre sätesraderna med separata ryggstöd som kan justeras i upp till 20° och komfortnackskydd. Stolarna är dessutom mycket enkla att montera i och ur.

Särskilda dryckeshållare finns inom nära räckhåll i passagerarutrymmet. Vid varje plats finner varma och kalla drycker i muggar, flaskor och burkar sin egen plats.

Din mobilitet 4.0
S MB 3057

För att göra ditt arbete så lönsamt och smidigt som möjligt finns ett stort utbud av radio, multimediesystem och uppkopplade lösningar som tillval till din Sprinter. Allt efter behov sträcker sig utbudet från smartphone-hållare och radio med Bluetooth® och handsfree-funktion till multimediesystem med högupplöst pekskärm, snabb navigation på hårddisk med 3D-kartvisning och integration av smartphone. Manövreringen är precis lika enkel som den bör vara. Multimediesystemen kan till exempel manövreras via den högupplösta pekskärmen eller pekkontrollen på multifunktionsratten. Alla manövrerings- och indikerings-element är lätta att nå och tydliga att läsa av.

Eftersom digitala lösningar är en del av det moderna arbetslivet har vi utrustat Sprinter med en integrerad kommunikationsmodul som utgör den tekniska basen för en konstant internetanslutning i bilen. Det innebär att du kan använda aktuella och kommande tjänster från Mercedes PRO. Dessa ger dig fördelar som minimerade stilleståndstider tack vare förutseende servicehantering och en digital körjournal som hjälper dig att hålla ordning på det administrativa.

Infotainment och uppkoppling

Smartphone-hållaren sitter inom nära syn- och räckhåll för föraren och innebär att du kan använda olika mobila enheter i bilen.

Tack vare ett trådlöst laddningssystem kan mobila enheter som stöder Qi-standard 1.2, eller kan efterutrustas med motsvarande kompatibilitet, enkelt laddas i det mittre förvaringsfacket på mittkonsolen.

På multifunktionsratten styr du enkelt bildatorn, olika funktioner i bilen och multimediesystemet via pekkontroller eller knappar utan att behöva ta händerna från ratten.

Vid en olycka kan tiden fram till dess att räddningstjänst är på plats förkortas avsevärt genom att Mercedes-Benz nödanropssystem automatiskt upprättar ett nödanrop.

Snabb vägassistans med en knapptryckning: Vägassistans vid haveri upprättar ett samtal med Customer Assistance Center (CAC) och skapar förutsättningar för snabb hjälp på plats.

Med denna utrustning blir MBUX (Mercedes-Benz User Experience) multimediesystemet med en 26 cm (10,25 tum) stor pekskärm till ett fullvärdigt navigationssystem som gör körningen snabbare och smidigare med hjälp av målstyrning.

Moduluppbyggt utbud för radio, multimedia och navigation

Förutom analog radiomottagning omfattar Mercedes-Benz ljudsystem Bluetooth® med handsfree-funktion och usb-anslutning. Som tillval kan du uppgradera till digitalradio.

MBUX multimediesystem med en 17,8 cm (7 tum) stor pekskärm övertygar med intuitiv touch-manövrering, högupplöst pekskärm och omfattande kommunikations- och infotainmentfunktioner.

MBUX multimediesystem med en högupplöst pekskärm på 26 cm (10,25 tum) ger bl.a. snabb navigation på hårddisk med 3D-kartvisning och integration av smartphone.

Moderna radio- och multimediesystem lämnar inte mycket övrigt att önska när det gäller infotainment, navigation och kommunikation. Mobila enheter kan anslutas till internet via en integrerad LTE-modul/mobiltelefonmodul med hotspot-funktion. Andra moderna finesser är multimediesystemen som manövreras via pekskärmen, pekkontrollknapparna på ratten samt röststyrningen. Mottagna sms kan läsas upp eller skickas via en dikteringsfunktion. För navigationen används trafikinformation i realtid, Live Traffic Information[1], så att du i möjligaste mån slipper stå i bilkö. Smartphones kan integreras i bilens manövrerings- och visningssystem med integreringen av smartphone.

Ett urval av tillvalen för radio, multimedia och navigation:
Förmonterad radioutrustning med tvåvägshögtalare fram
Mercedes-Benz ljudsystem med Bluetooth® samt tvåvägshögtalare fram
MBUX multimediesystem med en 17,8 cm (7 tum) pekskärm, imponerar med intuitiv touch-manövrering, integration av smartphone och navigationsfunktion
MBUX multimediesystem med en 26 cm (10,25 tum) stor pekskärm, med högupplöst display och omfattande kommunikations- och infotainmentfunktioner samt som tillval vägmärkesassistent
Navigation utökar MBUX multimediesystemen med pekskärm till helintegrerade navigationssystem – som tillval dessutom med trafikinformation Live Traffic[1]
DAB+ för alla radiovarianter erbjuder ett stort urval av kanaler, hög mottagningskvalitet och en imponerande ljudbild

[1] Live Traffic Information (trafikinformation i realtid, landsspecifik) endast i komb. med Mercedes PRO.

Mercedes PRO connect

Förbinder bilar och människor på ett intelligent sätt.

Mercedes PRO solutions

Med behovsanpassade och individuella lösningar.

Mercedes PRO service

Håller bilen i topptrim, förutseende och effektivt.

Mercedes PRO

Mercedes PRO inspire

Ger tips och informerar om nyheter i utvecklingen.

Mercedes PRO finance

Möjliggör skräddarsydda finansieringslösningar.

Mercedes PRO mobility

Erbjuder individuella och flexibla mobilitetsalternativ.

Mercedes PRO – för enklare och snabbare affärer

Med ett utbud av optimalt sammankopplade, skräddarsydda affärstjänster och digitala tjänster skapar Mercedes PRO nya möjligheter och kan hjälpa dig att driva verksamheten på ett enklare och mer effektivt sätt med högre produktivitet. Tack vare individuellt anpassningsbara och övergripande transportlösningar kan utbudet öka företagets effektivitet så att du kan fokusera på kärnverksamheten.

Mercedes PRO omfattar t.ex. Mercedes PRO connect, konnektivitets- och vagnparklösningen som kopplar samman vagnparksledningen med fordon och medarbetare på ett smart sätt, samt Mercedes PRO solutions för behovsanpassade transportlösningar. Mercedes PRO service hjälper kunden att uppnå effektiv och förutseende fordonsanvändning, medan Mercedes PRO inspire informerar om nyheter och ger tips om hur verksamheten kan bli ännu mer effektiv. Om kunden letar efter skräddarsydda finansieringslösningar eller flexibla och individuella mobilitetslösningar, så erbjuder Mercedes PRO finance samt Mercedes PRO mobility många intressanta alternativ.

Mercedes PRO införs 2017 i utvalda europeiska länder. Din Mercedes-Benz återförsäljare berättar gärna mer.

Där det finns ett transportuppdrag
finns det också en Sprinter

Vill du först och främst att din transportbil ska vara praktisk och prisvärd? Eller vill du ha en representativ transportbil som uppfyller höga krav på bekvämlighet? Med Sprinter är allt möjligt: Skåpbil och Tourer samt chassi och flakbil med enkel- eller dubbelhytt utgör grunden för ett imponerande spann av varianter. Och inte blir utbudet mindre av fyra motortyper, massor av tillval, olika chassivarianter och branschspecifika lösningar från påbyggare. Du kan konfigurera bilar med en totalvikt på upp till 5 500 kg. I Sprinter Tourer finns plats för upp till åtta personer plus föraren. Med den längsta av de fyra karosslängderna och det högsta av de tre taken har Sprinter Skåpbil upp till 17 m^3 lastutrymmesvolym. Om så behövs kan den också dra upp till 3 500 kg, vid en max. sammanlagd bruttovikt på upp till 8 750 kg.

Med över 600 tillval, till exempel särskilda vagnparks- och chassilösningar, går det att anpassa Sprinter exakt efter dina behov. För speciella branschkrav får du kompletta lösningar från fabrik av Mercedes-Benz VanSolution. Inom ramen för samarbetsprogrammet ”Mercedes-Benz VanPartner” erbjuder vi också påbyggnationer och modifieringar från externa leverantörer med beprövad kvalitet.

För att du ska nå dina mål lika suveränt som ekonomiskt finns motorerna till Sprinter i ett brett effektspektrum.

All information om kompletta lösningar från fabrik och om branschlösningar hittar du på Conversion World, den digitala startpunkten för skräddasydda påbyggnationer och modifieringar på **http://conversion-world.com**

Utföranden

Max. lastkapacitet 1 360 kg
Max. släpvagnsvikt
bromsad/obromsad:
2 000/750 kg:
Totalvikt max. 3 500 kg

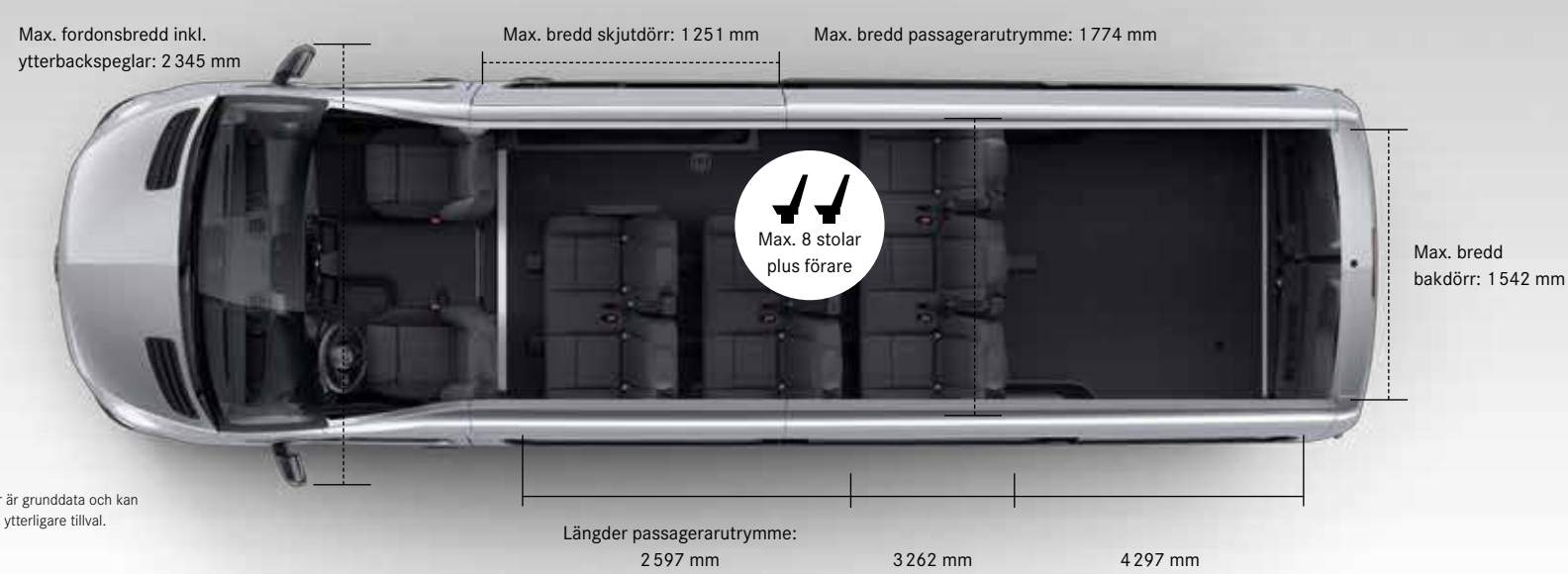

De mått- och viktspecifikationer som anges här är grunddata och kan variera beroende på drivning, viktalternativ och ytterligare tillval.

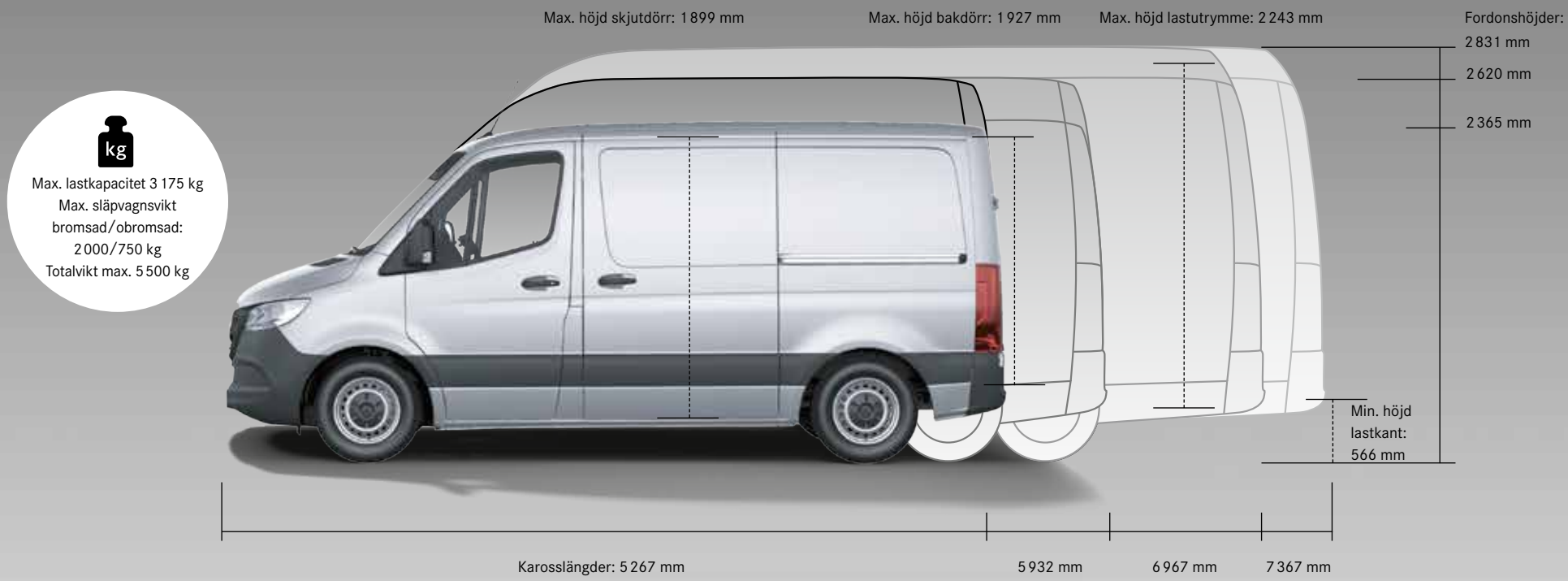
Max. höjd skjutdörr: 1 899 mm
Max. höjd bakdörr: 1 927 mm
Max. höjd lastutrymme: 2 243 mm
Fordonshöjder:
2 831 mm
2 620 mm
2 365 mm
Min. höjd lastkant: 566 mm
Max. lastkapacitet 3 175 kg
Max. släpvagnsvikt bromsad/obromsad: 2 000/750 kg
Totalvikt max. 5 500 kg
Karosslängder: 5 267 mm
5 932 mm
6 967 mm
7 367 mm

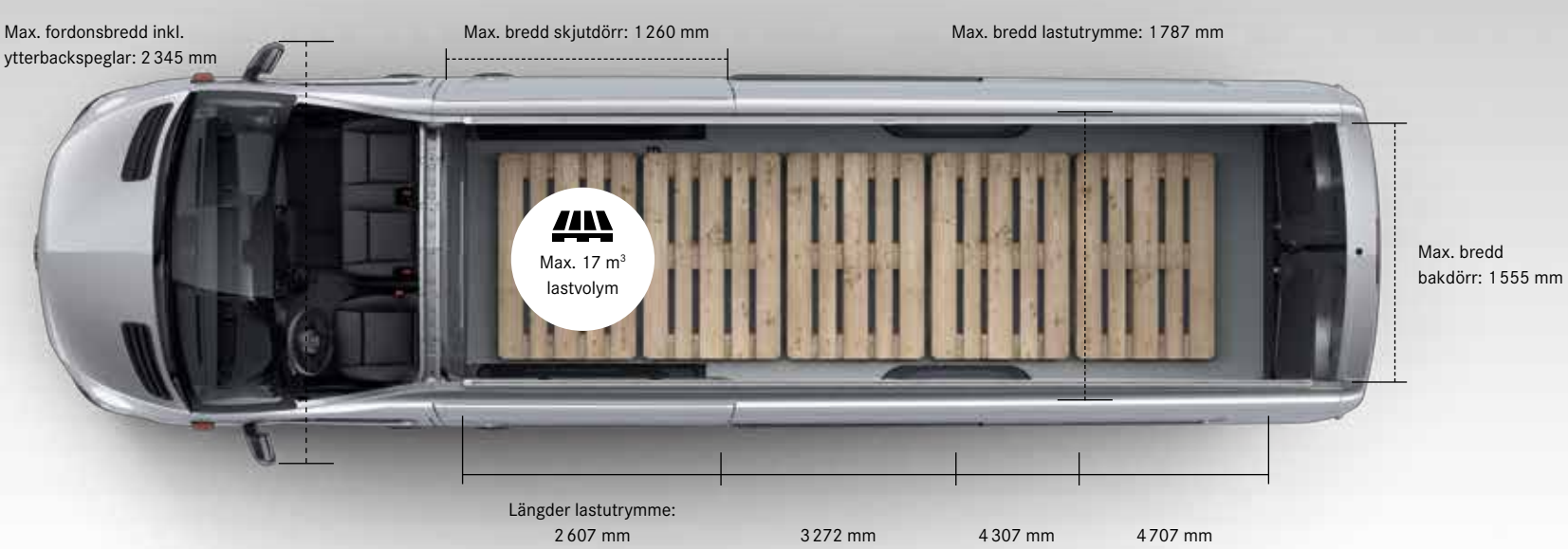
Max. fordonsbredd inkl. ytterbackspeglar: 2 345 mm
Max. bredd skjutdörr: 1 260 mm
Max. bredd lastutrymme: 1 787 mm
Max. 17 m³ lastvolym
Max. bredd bakdörr: 1 555 mm
Längder lastutrymme:
2 607 mm
3 272 mm
4 307 mm
4 707 mm

Max. lastkapacitet 3 155 kg
Max. släpvagnsvikt
bromsad/obromsad:
2 000/750 kg
Totalvikt max. 5 500 kg

De mått- och viktspecifikationer som anges här är grunddata och kan variera beroende på drivning, viktalternativ och ytterligare tillval.

Max. lastkapacitet 3 010 kg
Max. släpvagnsvikt
bromsad/obromsad:
2 000/750 kg
Totalvikt max. 5 500 kg

Min. höjd
lastkant:
969 mm

Karosslängder: 5 576 mm 6 156 mm 6 856 mm

Max. fordonsbredd inkl.
ytterbackspeglar: 2 675 mm

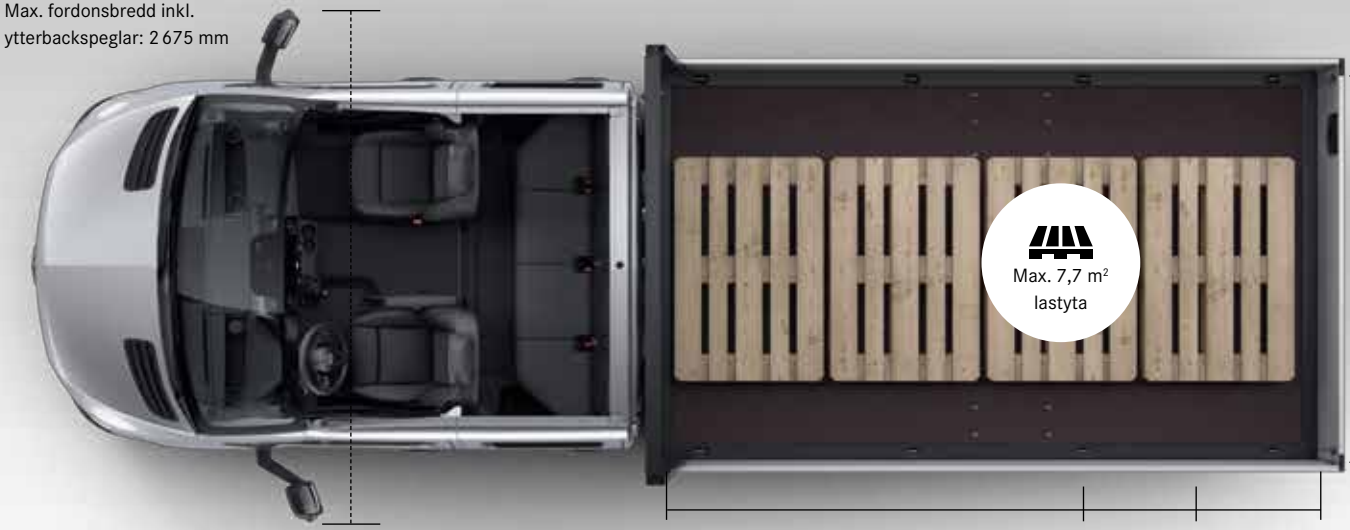

Max. 7,7 m² lastyta

Max. bredd flak:
2 135 mm

Längder flak: 2 128 mm 2 708 mm 3 408 mm

Trygghet

och framgång

Sprinter är rakt igenom konstruerad med fokus på säkerhet. Den solida basen utgörs av råkarossen, som har en konstruktion och materialsammansättning som gör den extra stabil.

Denna kompletteras av flera hjälpsystem. Även den mest erfarne föraren kan hamna i trafiksituationer där man gärna tar emot lite hjälp. Utbudet omfattar bland annat sidvinds-assistent (ingår), aktiv bromsassistent och kurshållningsassistent (de båda senare ingår till bilar med totalvikt över 3 500 kg). Tre kameralösningar – från backkamera med visning i innerbackspegeln till 360°-kamerasystem – finns som tillval och förbättrar den redan goda överblicken från förarplatsen. När det är mörkt lyser statiska LED-strålkastare (tillval) upp vägbanan på bästa möjliga sätt.

Om olyckan skulle vara framme ingår krockkudde som bidrar till att skydda föraren vid en kollision. Som tillval finns ytterligare fem krockkuddar fram. ”Secondary Collision Mitigation” kan ge extra skydd vid en olycka genom att automatiskt inleda en bromsningsprocess om en kollision har registrerats, vilket kan bidra till att undvika en andra kollision.

Hjälpsystem

Den aktiva kurshållningsassistenten kan registrera och varna om bilen lämnar körfältet utan att föraren avser det. Systemet kan också bromsa in bilen på ena sidan för att få tillbaka den på rätt kurs igen.

Den aktiva bromsassistenten bidrar till att förhindra olyckor med framförvarande fordon och korsande fotgängare samt till att minska följderna av en eventuell olycka.

Den aktiva avståndsassistenten DISTRONIC kan hålla ett inställt avstånd till det framförvarande fordonet och avlastar föraren vid exempelvis motorvägskörning och kökörning.

Dödvinkelassistenten med Rear Cross Traffic Alert kan hjälpa till att undvika olyckor när du byter fil, backar, parkerar eller stiger ur bilen med hjälp av symboler och varningsljudsignaler.

Sikt och belysning

Backkameran med visning i innerbackspegeln förbättrar översikten över området direkt bakom bilen och ökar säkerheten när du backar.

Parkeringspaketet med 360°-kamerasystem hjälper föraren vid parkering och manöverkörning vilket ökar säkerheten och komforten.

LED-strålkastarna förbättrar upplysningen av vägbanan och innebär dessutom ett extra plus för bilens design.

Vindrutetorkarsystemet WET WIPER SYSTEM[1] ger föraren bästa möjliga sikt även under torkningen.

[1] Endast i kombination med regnsensor.

När du väljer Sprinter väljer du en bil som har bevisat sin goda driftsekonomi på ett imponerande sätt i över 20 år. Med beprövad kvalitet och tillförlitlighet fortsätter nya Sprinter sin framgångssaga. Själv tjänar du på bilens goda driftsekonomi redan från dag ett, tack vare ett förmånligt ingångspris för bilar med framhjulsdrift och stora möjligheter att konfigurera din egen bil och bara beställa den utrustning du verkligen behöver.

Eftersom vi gärna vill göra det som är bra ännu bättre har vi sänkt förbrukningen hos våra dieselmotorer ytterligare. Ytterligare plus för lönsamheten i ditt företag är 50 kg högre nyttolast[1], ännu mer utrymme[1] och ett ca 80 mm lägre lastgolv[1]. Nu går det alltså ännu smidigare att lasta Sprinter samtidigt som det är enklare att stiga in i den.

Sprinter kombinerar en låg bränsleförbrukning och intelligenta funktioner till en mobilitetslösning som är rakt igenom ekonomisk.

[1] I kombination med framhjulsdrift, jämfört med bakhjulsdrift.

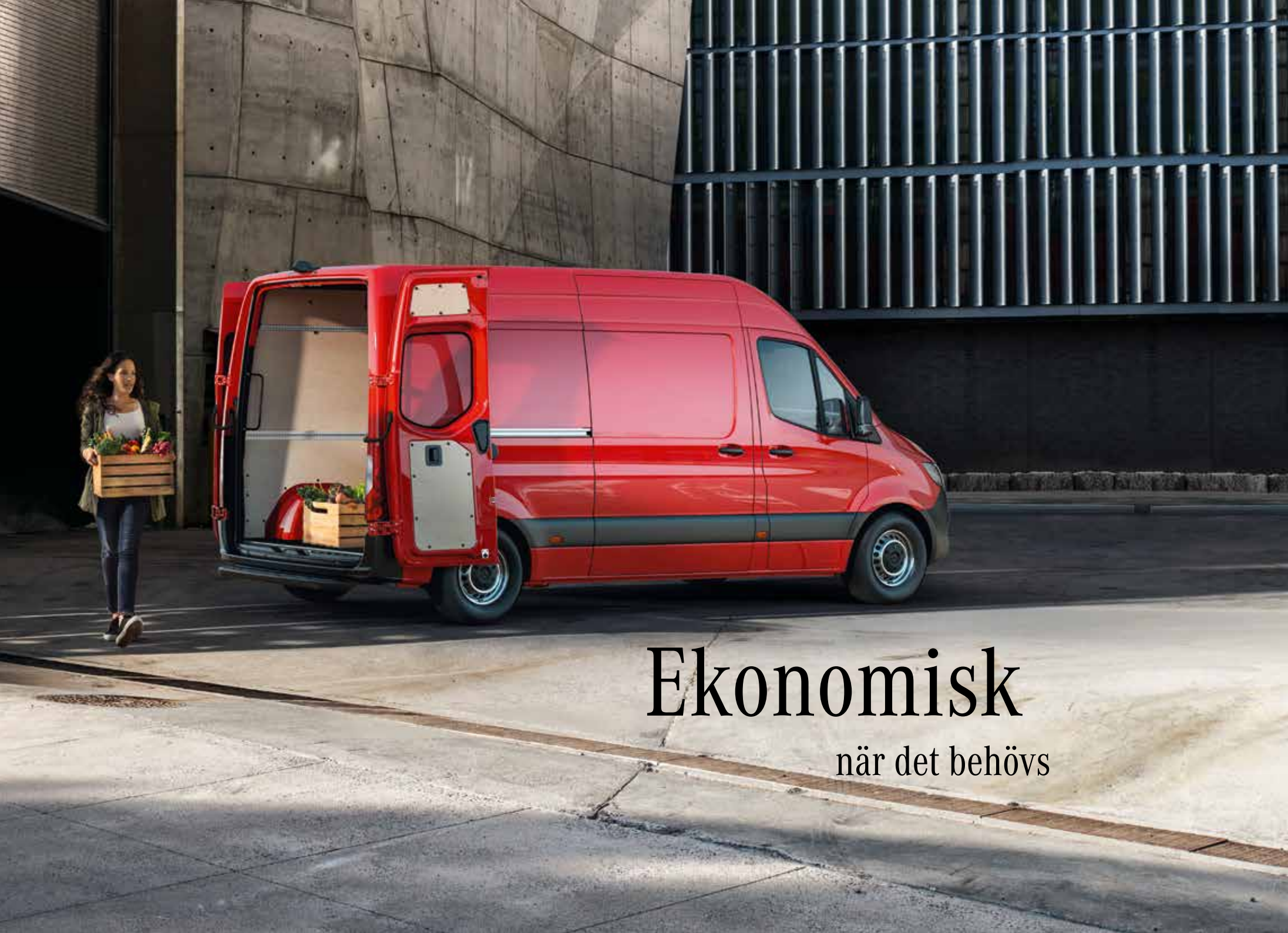

Ekonomisk

när det behövs

Hållbar driftsekonomi och konstant mobilitet

Sprinters beprövade kvalitet fortsätter att säkerställa högsta tillförlitlighet. Ändå har vi kunnat förbättra effektiviteten under transporterna betydligt – med framhjulsdrift imponerar Sprinter med extra lastutrymmesvolym och ett lastgolv som är 80 mm lägre jämfört med bilar med bakhjulsdrift. Dessutom har den 50 kg högre nyttolast jämfört med bilar med bakhjulsdrift. För tyngre uppgifter passar bilarna med bakhjulsdrift: Med en totalvikt på max. 5 500 kg och en släpvagnsvikt på upp till 3 500 kg kan du lasta på det mesta som behövs.

Framtidens mobilitetslösning omfattar mer än bara en bil. Med Sprinter kommer därför ett omfattande utbud av servicetjänster, från finansiering och försäkring till serviceavtal. Det innebär prisfördelar och underlättar långsiktig planering av kostnaderna. Den professionella konnektivitets- och vagnparkslösningen Mercedes PRO kan dessutom förbättra lönsamheten ytterligare. Här finns till exempel tjänsten Servicehantering som underlättar en förutseende planering av servicetider, ökar bilarnas tillgänglighet och ser till att tillförlitligheten är fortsatt hög under hela tiden som bilen används.

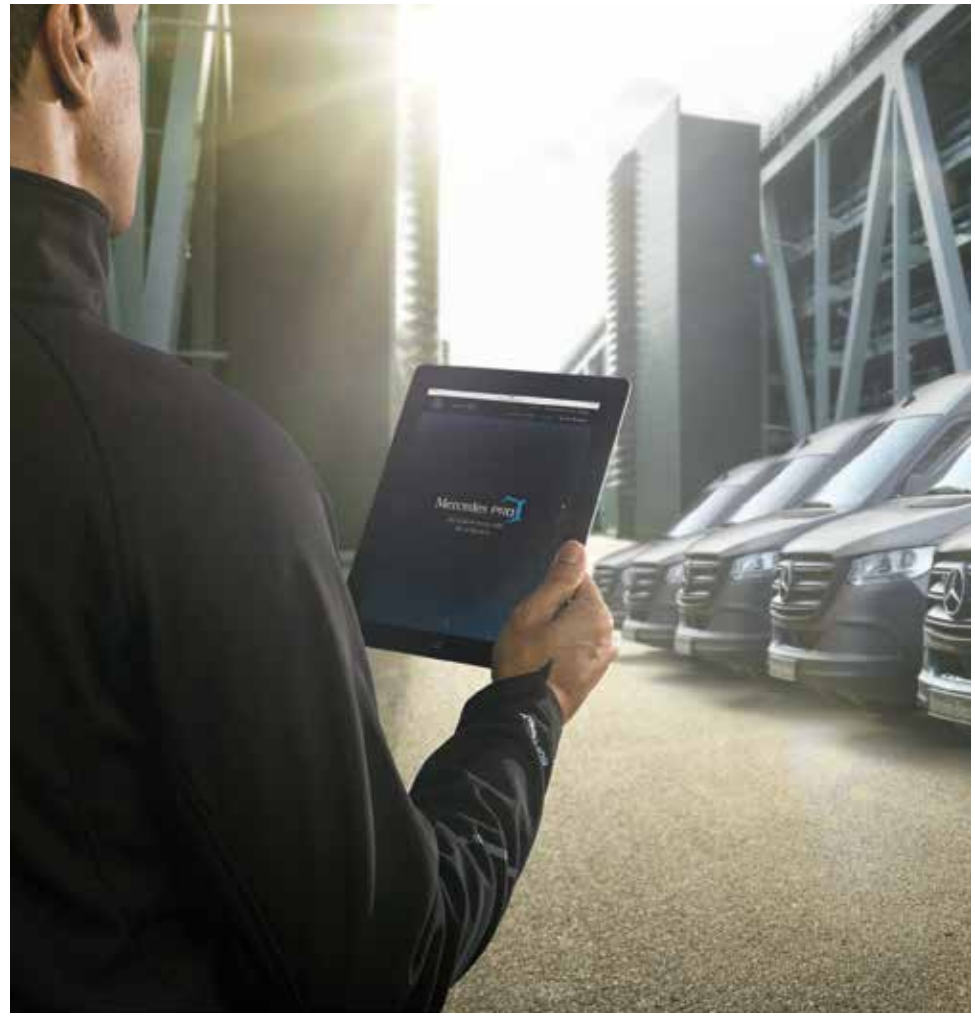

Kör effektivt och ekonomiskt

Framgång kräver en stark drivkraft: Den 4-cylindriga dieselmotorn i tre effektklasser och V6-dieselmotorn i Sprinter kombinerar kraft och driftsekonomi på ett föredömligt sätt. Bränsleförbrukningen hos de beprövade motorerna har kunnat sänkas ytterligare, till exempel genom en reducering av den inre friktionen. Alla motortyper finns med både manuell[1] och automatisk växellåda.

Tack vare SCR-dieseltekniken (Selective Catalytic Reduction) uppfyller Sprinter de hårda kraven i utsläppsklass Euro 6 och Euro VI. Den här tekniken reducerar utsläppet av kväveoxider från dieselmotorer genom att leda avgaserna genom en katalysator och omvandla kväveoxider[2] till kväve och vatten med hjälp av den vattenbaserade tillsatsen AdBlue®.

[1] Grundutförandets 6-växlade manuella växellåda i komb. med V6-dieselmotorn OM642 kommer att finnas tillgänglig preliminärt fr.o.m. det fjärde kvartalet 2018. [2] Till kväveoxider (NO_x) räknas kvävemonoxid (NO) och kvävedioxid (NO_2).

Om uppgifterna i denna broschyr: Produktförändringar kan ha ägt rum efter manusstoppet för denna trycksak (28 juli 2017). Tillverkaren har rätt att införa konstruktions- och designändringar, avvikande färgnyanser och förändrad leveransomfattning, under förutsättning att dessa förändringar och avvikelser är rimliga ur ett kundperspektiv. Med reservation för eventuella feltryck. Återförsäljare eller tillverkare kan använda beteckningar eller sifferuppgifter för beställning eller för en beställd produkt utan att några anspråk kan göras utifrån detta. Bilder och beskrivningar kan innehålla tillbehör och utrustning som inte ingår i grundutrustningen. Färgavvikelser kan förekomma av tryckteknis ka skäl. I denna katalog kan modeller och tjänster erbjudas som inte finns att tillgå i alla länder.

Broschyren har internationell spridning. Information om lagar, rättigheter och skatter är dock endast giltig i Tyskland vid broschyrens manusstopp. Kontakta din lokala Mercedes-Benz-återförsäljare om du har frågor om vilka lagar och föreskrifter som gäller i Sverige.
www.mercedes-benz.se

Lagring av tekniska data i bilen: Elektroniska komponenter i bilen (t.ex. krockkuddsstyrenhet, motorstyrenhet etc.) innehåller ett dataminne för tekniska fordonsdata, t.ex. meddelanden vid funktionsstörningar, bilens hastighet, bromskraft eller funktionssätt hos säkerhets- och körhjälpssystem i händelse av olycka (audio- och videodata sparas inte). Uppgifterna kan sparas punktvis under ett ögonblick vid t.ex. ett störningsmeddelande, under en mycket kort registreringstidsrymd (max. några sekunder) vid t.ex. en olycka eller i sammanfattad form för att t.ex. utvärdera påfrestningar på komponenter. Lagrade data kan läsas av via gränssnitt i bilen och bearbetas och användas av utbildade tekniker för att ställa diagnos och åtgärda eventuella funktionsstörningar, eller av tillverkaren för att analysera och ytterligare förbättra funktioner i bilen. Enligt kundens önskemål kan data också användas som grund för ytterligare tjänster som finns som tillval. Överföring av data från bilen till tillverkaren resp. tredje part (t.ex. nödanrop eCall) sker alltid enbart enligt lagar och förordningar eller efter kundens samtycke med hänsyn till dataskyddslagen. Du hittar mer information om lagrade data i bilen i den tryckta instruktionsboken som finns i bilen eller online på Mercedes-Benz nationella webbplats.

Producentansvar för bilar. Vi tar gärna hand om din Sprinter och ser till att den återvinns på ett miljömässigt riktigt sätt i enlighet med EU:s direktiv för hantering av uttjänta fordon. Fast det är ju många år innan du behöver tänka på det. Det finns ett brett nätverk av insamlingsställen och demonteringsfirmor som hjälper dig med återvinningen. Du kan lämna in din bil utan kostnad. Genom att lämna in din Mercedes för återvinning bidrar du till att sluta kretsloppet och spara på jordens resurser. Du kan läsa mer på Mercedes-Benz hemsida.

Daimler AG, Mercedesstraße 137, 70327 Stuttgart VAN/VMD 4970 · 1A300 · **09**-01/0118